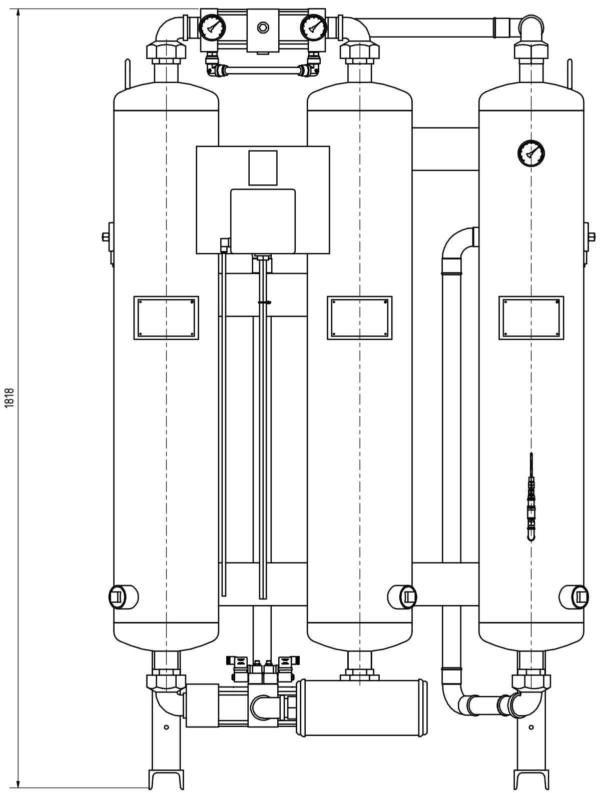

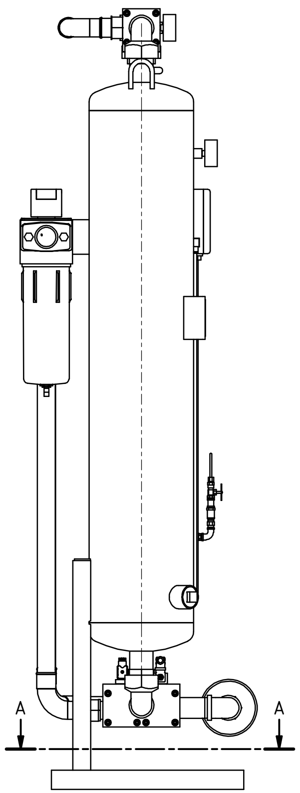

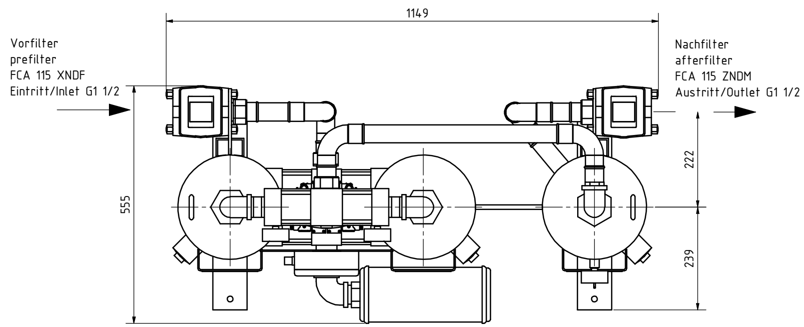

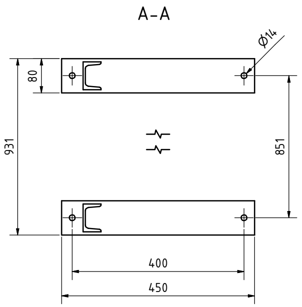

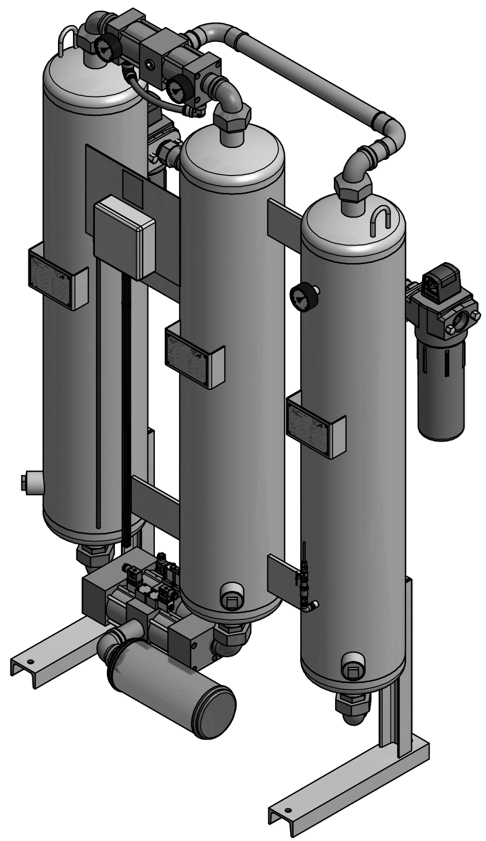

						Gewicht / weight 325 kg
	Datum/date	Name	Benennung / designation			
Gezeichnet drawn	13.12.2010	Blume	Adsorptionstrockner DPS 30A			
Geprüft checked	15.12.2010	F.Wied	adsorption dryer DPS 30A			
Norm						
			Zeichnungs Nr, / drawing no.	ZMP-S-001283	1	A1

Status	Änderungen/modification	Datum/date	Name

FST GmbH Filtrations-Separations-Technik

Für diese Zeichnung behalten wir uns alle Rechte vor

Schutzvermerk nach DIN ISO 16016 beachten