TEILELISTE						
OBJEKT	ANZAHL	BEZEICHNUNG	Zeichnungs-Nr.	NORM	MATERIAL	MASSE
1	1	Behälter, Typ DSS-40/16 A			Stahl/CS	73,466 kg
2	1	Staubsieb G 1 1/2	EIG-0070		1.4301	0,053 kg
3	2	Winkelverschraubung k.d., G 1 1/2, I/A		DIN EN 10242	Messing/brass	1,300 kg
4	1	Ölprüfindikatoreinheit			Messing/brass	0,159 kg
5	1	Manometer NG 63, G, 0-25 bar, G 1/4 h			Standard	0,200 kg
6	1	Verschlußschraube G 1 1/2 mit Innensechskant		DIN 908	St. verz.	0,267 kg

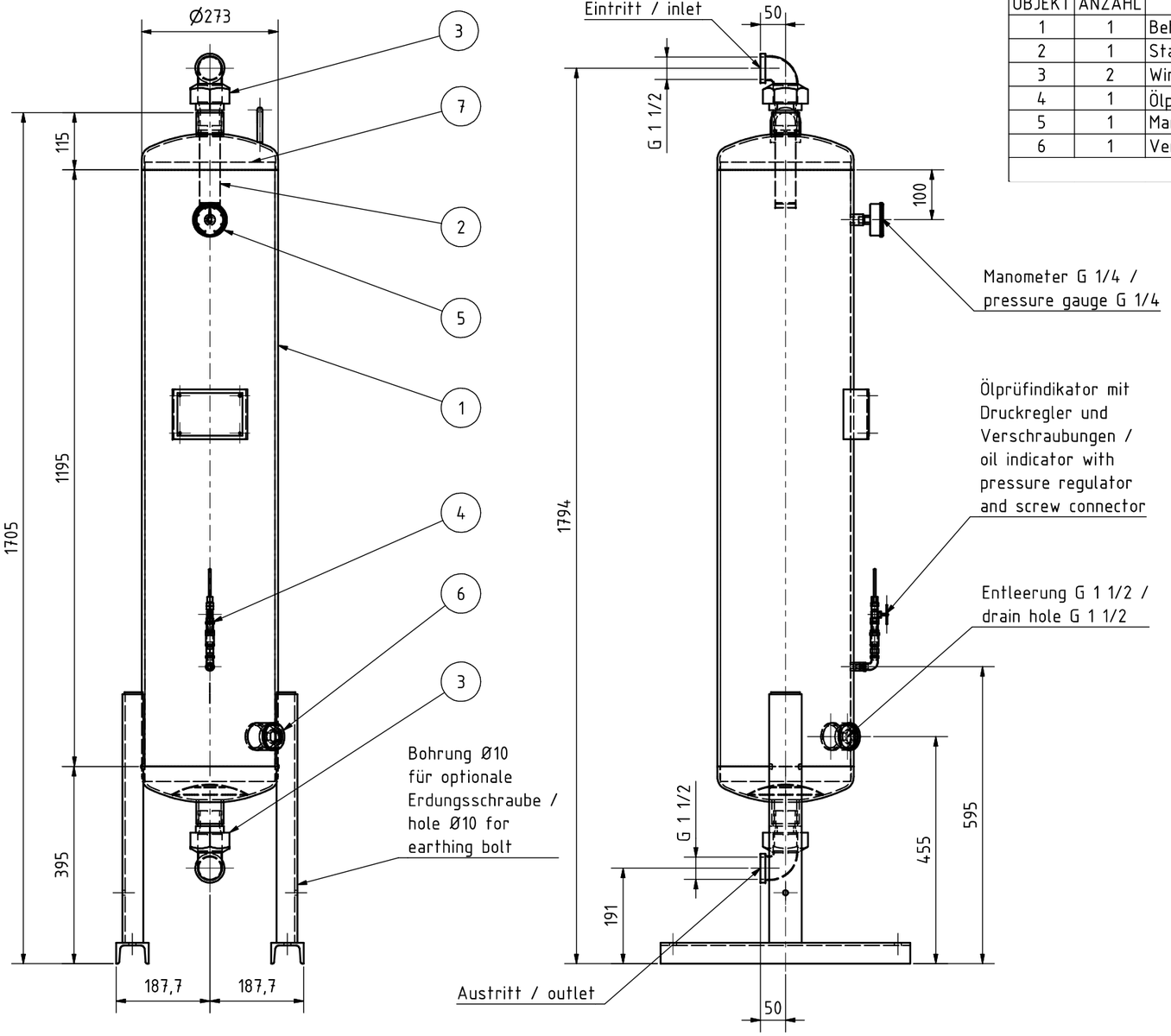

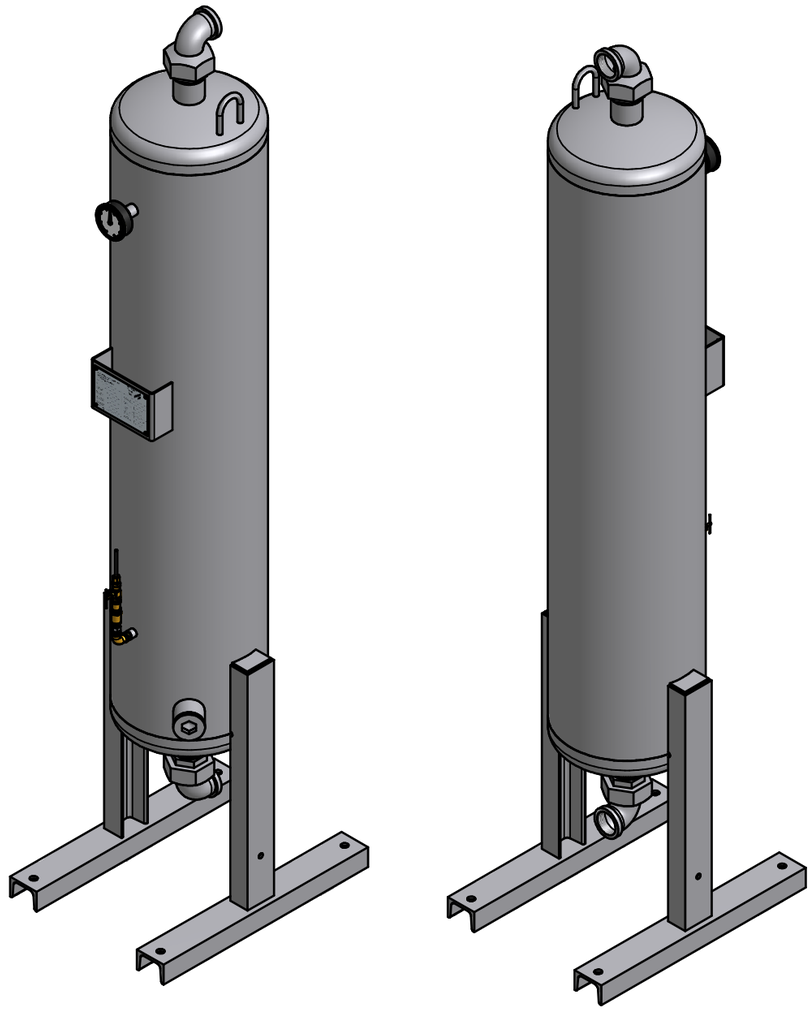

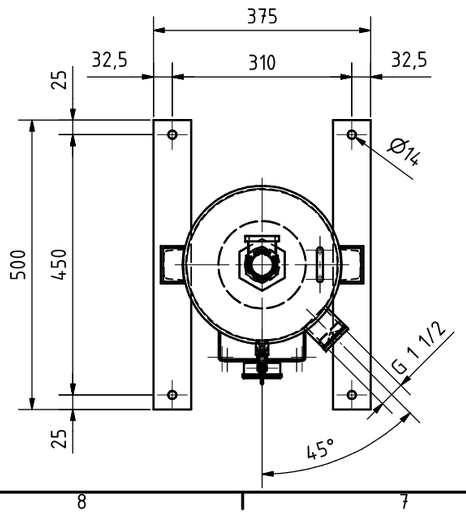

Gesamtgewicht:
total weight: ~107 kg

M 1:7.5

	Datum	Name
Gezeichnet	02.06.2010	Lenke
Kontrolliert	02.06.2010	Tappe
Norm		

Status | Änderungen | Datum | Name

FST GmbH
Filtrations-Separations-Technik

Aktivkohleadsorber DSS 40
activated carbon tower DSS 40

ZMP-S-000608

1
A2